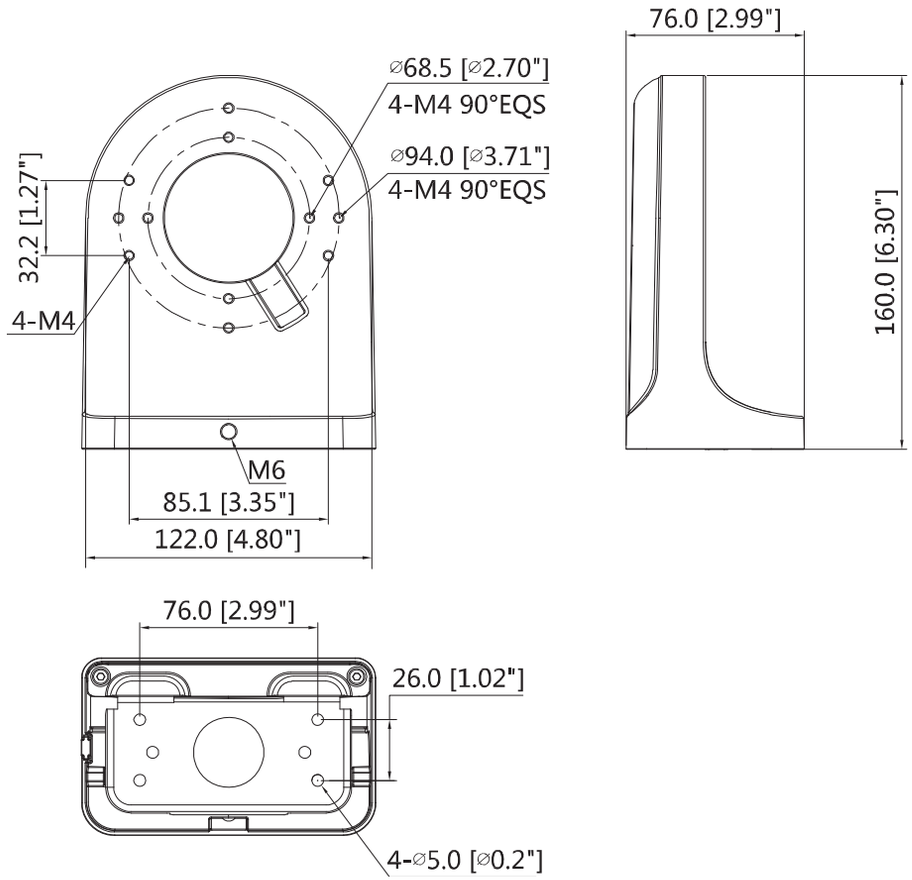


単位：mm

| | |
|---|---|
| 型番 | CP24A/DNZ |
| 材質 | アルミニウム&SECC |
| 外形寸法 | 160mmx122mmx76mm |
| 耐荷重 | 1.0kg |
| 本体重量 | 0.49kg |
| 本体色 | 白色 |
| 使用条件 | −40℃～60℃ / <90%RH |

付属品：M4ネジ×4本、ST4ネジ×4本、プラスチックアンカー×4本、レンチ×1