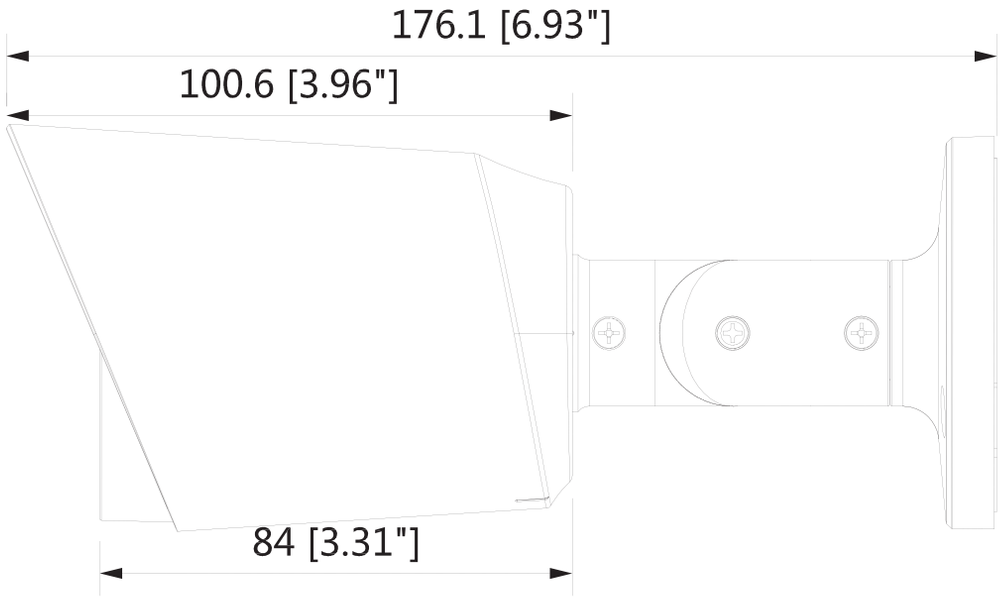

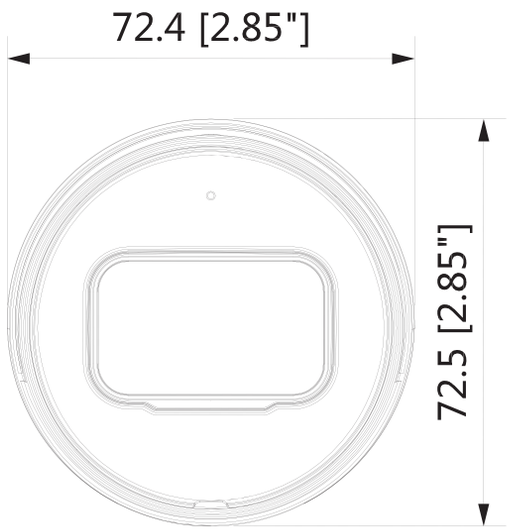

単位：mm

型番	DC15C/DNZ
撮像素子	1/2.7インチ CMOS
映像出力	BNC（HD/CVBS切替可）
信号規格	AHD/CVI/TVI/CVBS/IP選択可
有効画素数	504万画素 [2592×1944px]
デイナイト	自動/手動
最低照度	カラー：0.02Lux/F1.85[30IRE] , 白黒：0Lux（IR on）
赤外線照射距離	最大約30m
レンズ	f2.8mm/F1.85 固定レンズ
最短焦点距離	800mm
撮影画角	水平93°/垂直68°
ＯＳＤ	逆光補正/AGC/ノイズ軽減/ホワイトバランス/スマートIR
音声マイク	有
電源	12V DC±30%
消費電力	最大3.7W (12V DC、IR on)
使用条件	-40°C~+60°C / 湿度95%以下
防水グレード	IP67
外形寸法	176mm×72.4mm×72.5mm
本体重量	0.37kg
付属品	ビス、コンクリートアンカー
材質	本体部：アルミニウム
認証	CE、FCC、UL
ＤＯＲＩ距離（※）	検知：56m / 観察：22m / 認識：11m / 特定：6m
※カメラと被写体間の距離です。物体を把握する際の目安として示しています。	