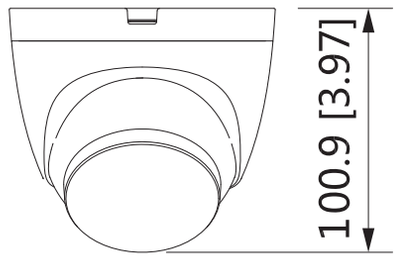

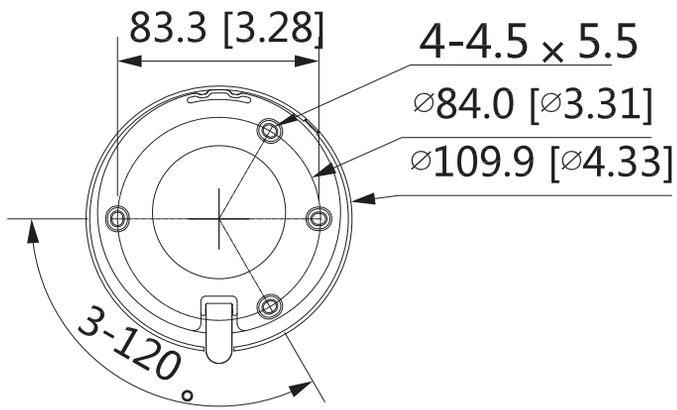

単位：mm

型番	DC16C/DNZ
撮像素子	1/2.7インチ CMOS
映像出力	BNC（HD/CVBS切替可）
信号規格	AHD/CVI/TVI/CVBS/選択可
有効画素数	504万画素 [2880×1620px]
デイナイト	自動/手動
最低照度	カラー：0.005Lux/F1.6[30IRE] , 白黒：0Lux（IR on）
赤外線照射距離	最大約40m
レンズ	f2.8mm/F1.6 固定レンズ
最短焦点距離	900mm
撮影画角	水平111°/垂直58°/対角132°
ＯＳＤ	逆光補正/AGC/ノイズ軽減/ホワイトバランス/スマートIR
音声マイク	有
電源	12V DC±30%
消費電力	最大4.2W (12V DC、IR on)
使用条件	-40°C~+60°C / 湿度95%以下
防水グレード	IP67
外形寸法	Φ109.9mm×100.9mm
本体重量	0.32kg
付属品	ビス、コンクリートアンカー、トルクスレンチ
材質	本体部：アルミニウム/カバー・台座：プラスチック
認証	CE、FCC、UL
ＤＯＲＩ距離（※）	検知：63m / 観察：25m / 認識：13m / 特定：6m
※カメラと被写体間の距離です。物体を把握する際の目安として示しています。	