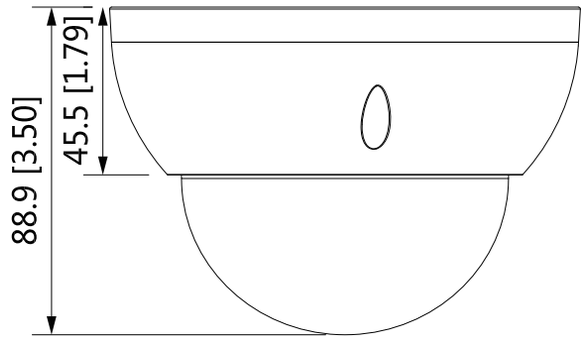

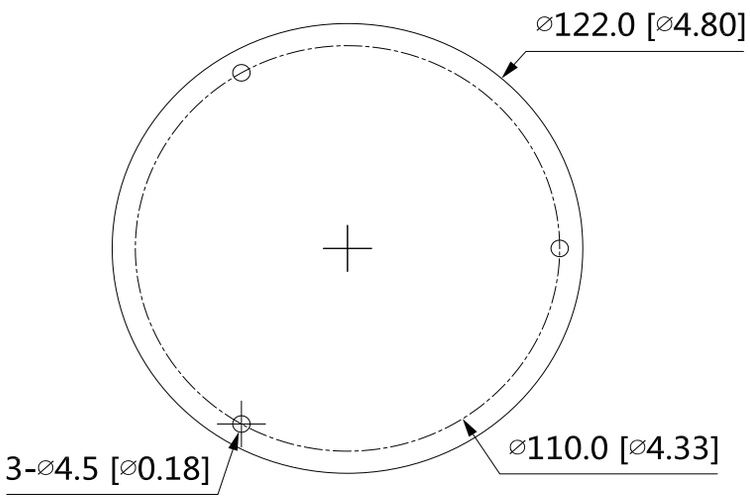

単位：mm

型番	DC60C/DNZ
撮像素子	1/2.7インチ CMOS
映像出力	BNC（HD/CVBS切替可）
信号規格	AHD/CVI/TVI/CVBS選択可
有効画素数	829万画素 [3840×2160px]:4K
デイナイト	自動/手動
最低照度	カラー：0.03Lux/F1.7[30IRE] , 白黒：0Lux（IR on）
赤外線照射距離	最大約30m
レンズ	f2.7～13.5mm/F1.7 電動レンズ
最短焦点距離	80cm
撮影画角	水平105°～33℃/垂直56°～18°/対角126°～38°
ＯＳＤ	逆光補正/AGC/ノイズ軽減/ホワイトバランス/スマートIR
音声マイク	無
電源	12V DC±30%
消費電力	最大6.9W (12V DC、IR on)
使用条件	-30°C~+60°C / 湿度95%以下
保護等級	IP67 / IK10
外形寸法	Φ122mm×88.9mm
本体重量	0.44kg
付属品	ビス、コンクリートアンカー、トルクスレンチ
材質	本体部：メタル
認証	CE、FCC
ＤＯＲＩ距離（※）	検知：90m/264m（広角/望遠）観察：36m/106m（広角/望遠）
	認識：18m/53m（広角/望遠）特定：9m/26m（広角/望遠）
※カメラと被写体間の距離です。物体を把握する際の目安として示しています。	