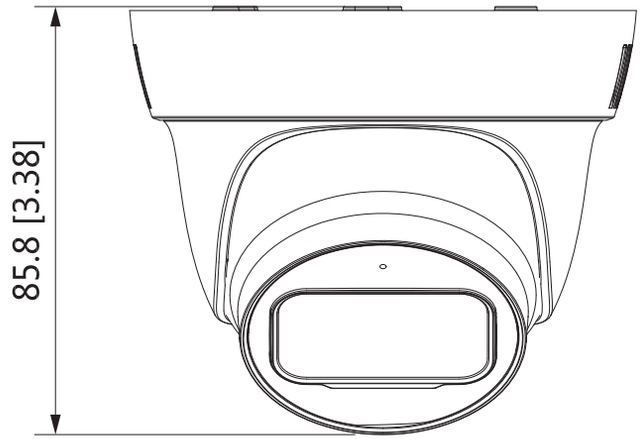

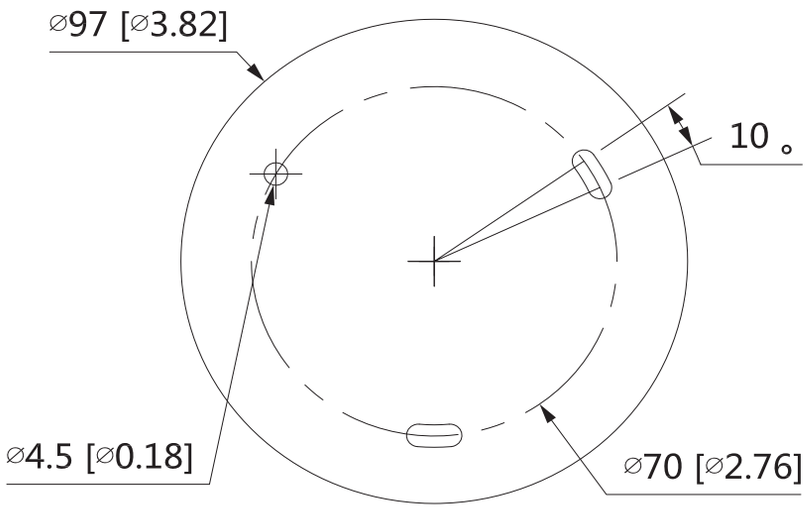

単位：mm

型番	DC61C/DNZ
撮像素子	1/2.7インチ CMOS
映像出力	BNC（HD/CVBS切替可）
信号規格	AHD/CVI/TVI/CVBS選択可
有効画素数	829万画素 [3840×2160px]:4K
デイナイト	自動/手動
最低照度	カラー：0.03Lux/F2.0[30IRE] , 白黒：0Lux（IR on）
赤外線照射距離	最大約30m
レンズ	f2.8mm/F2.0 固定レンズ
最短焦点距離	1m
撮影画角	水平105°/垂直56°/対角125°
ＯＳＤ	逆光補正/AGC/ノイズ軽減/ホワイトバランス/スマートIR
音声マイク	有
電源	12V DC±30%
消費電力	最大5.2W (12V DC、IR on)
使用条件	-40°C~+60°C / 湿度95%以下
防水グレード	IP67
外形寸法	Φ97mm×85.8mm
本体重量	0.3kg
付属品	ビス、コンクリートアンカー、トルクスレンチ
材質	本体部：プラスチック
認証	CE、FCC
ＤＯＲＩ距離（※）	検知：75m / 観察：30m / 認識：15m / 特定：8m
※カメラと被写体間の距離です。物体を把握する際の目安として示しています。	