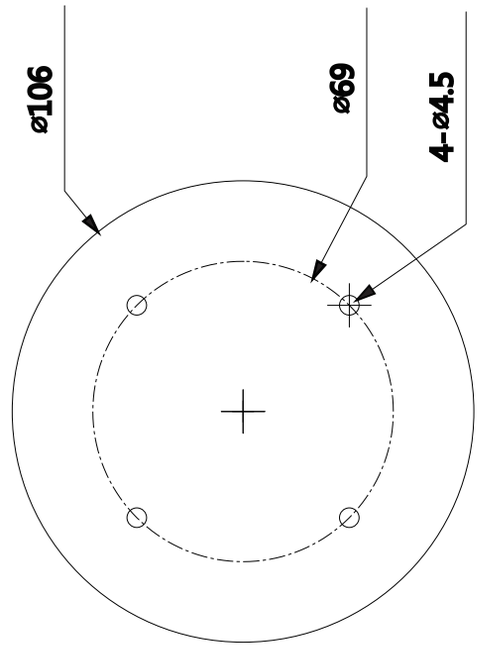

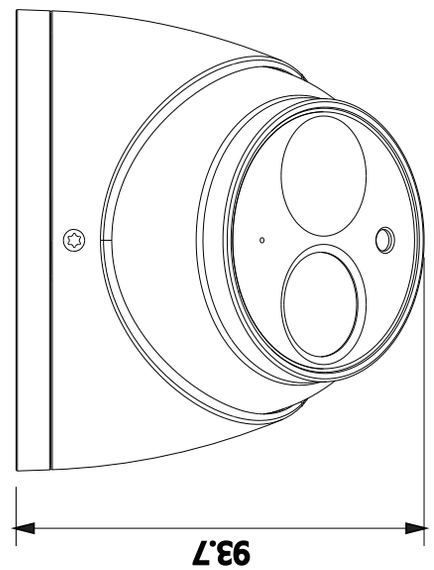

単位：mm

型番	NC57C/DNZ
撮像素子	1/2.5インチ CMOS
映像出力	RJ-45(10/100 Base-T)
映像圧縮方式	H.265+/H.265/H.264+/H.264
有効画素数	829万画素 [3840(H)x2160(V)]
デイナイト	自動/手動
最低照度	0Lux/F2.5(IR on)
赤外線照射距離	最大約50m
レンズ	f2.8mm/F2.5 固定レンズ
最短焦点距離	900mm
撮影画角	水平112°/垂直69°
音声マイク	有
電源	DC12V, PoE (802.3af)(Class 0)
消費電力	<6W
使用条件	-30°C~+60°C / 湿度95%以下
防水グレード	IP67
外形寸法	93.7mm × Φ106mm
本体重量	0.47kg
付属品	ビス、コンクリートアンカー
材質	本体部：金属
相互運用性	ONVIF, PSIA, CGI
認証	CE (EN 60950:2000) UL:UL60950-1
	FCC: FCC Part 15 Subpart B
ＤＯＲＩ距離（※）	検知：69m / 観察：28m / 認識：14m / 特定：7m
※カメラと被写体間の距離です。物体を把握する際の目安として示しています。	